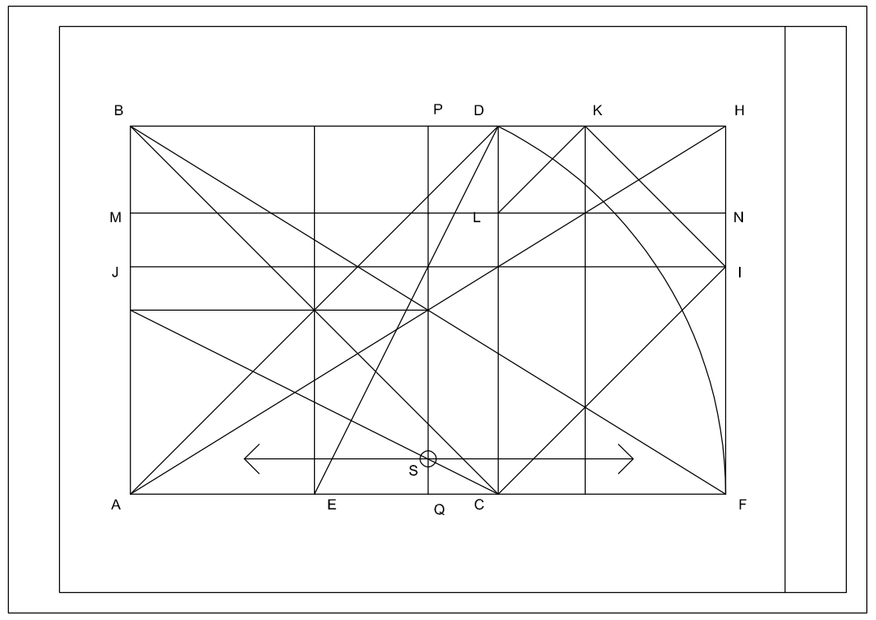


A partir do ponto S, traçar uma horizontal até as arestas opostas, encontrando os pontos T e U.

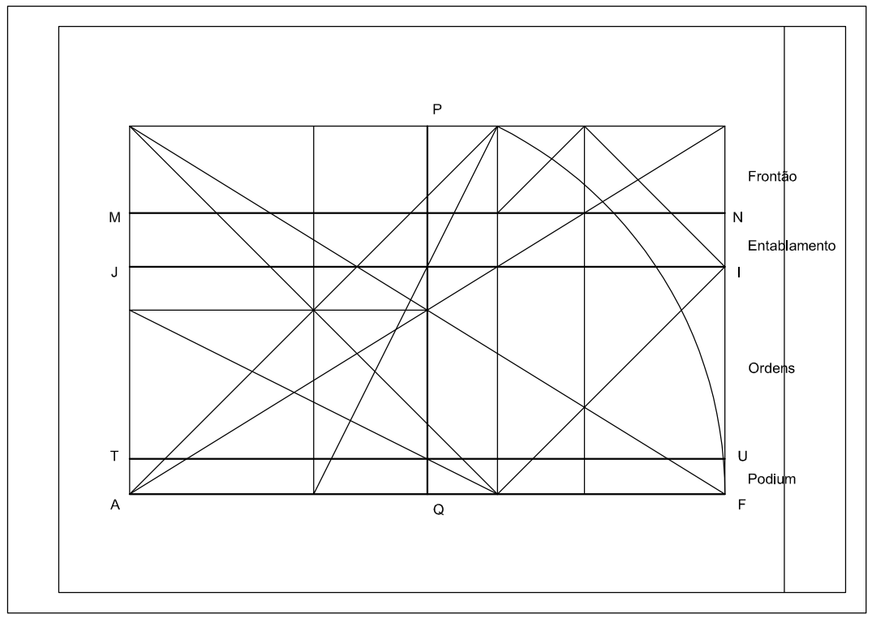


Agora que foram encontradas as retas principais AF, TU, JI, MN,e PQ, parte-se para o desenho dos elementos do Templo: o Podium, as Colunas (Ordens), o Entablamento e o Frontão.

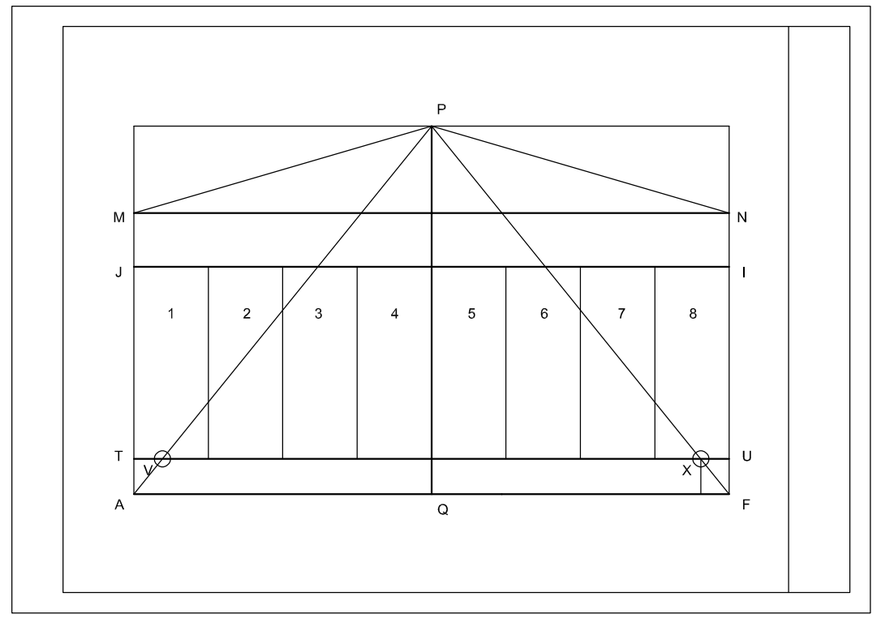


Divida o espaçamento para as Colunas em 8, conforme a figura, para criar os espaços para as 8 colunas. Trace uma reta de M a P, outra de N a P. Trace uma reta de A a P, e de F a P, encontrando os pontos V e X.

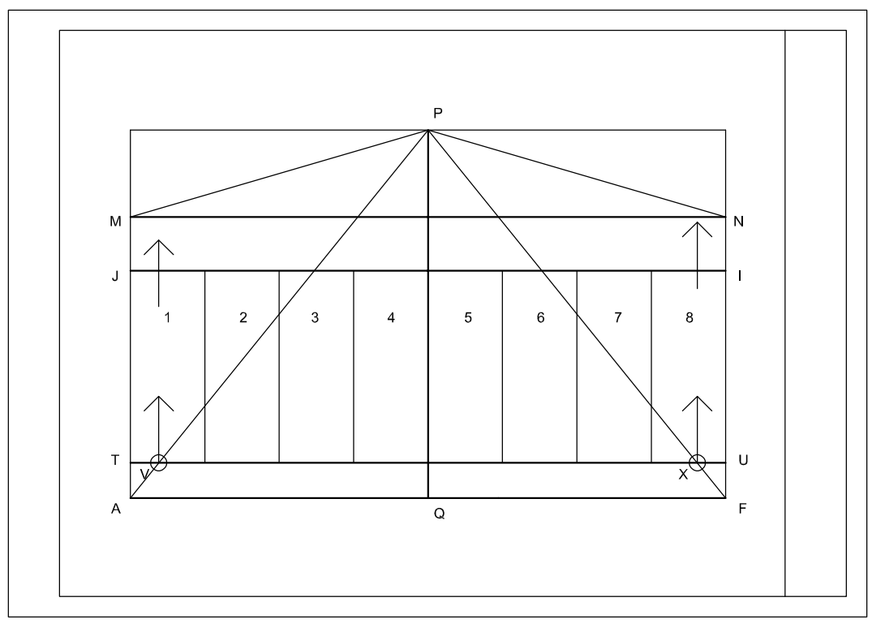


A partir de V e X, trace retas verticas que definem os limites laterais do entablamento.

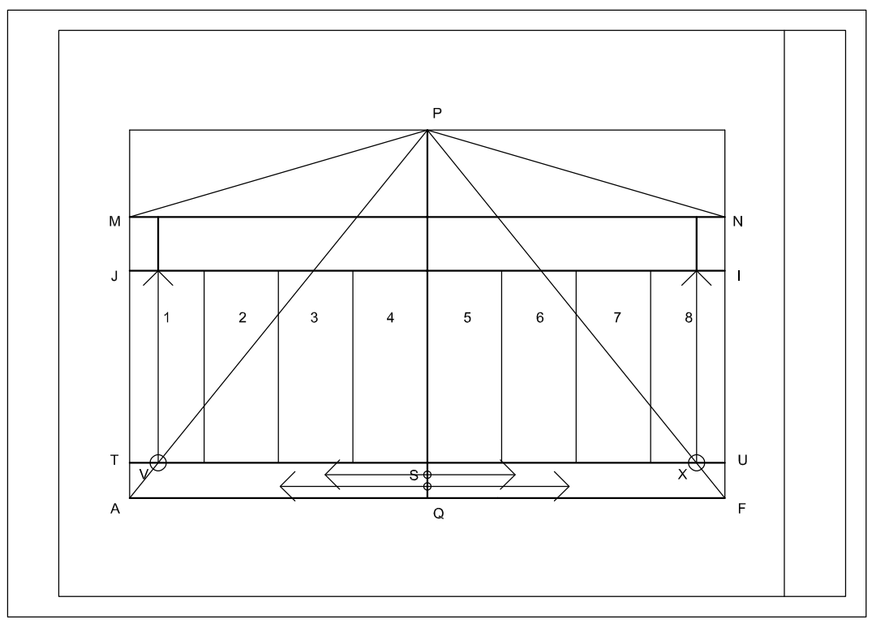


A partir de V e X, trace retas verticas que definem os limites laterais do entablamento. Divida a reta QS em três e trace duas horizontais.

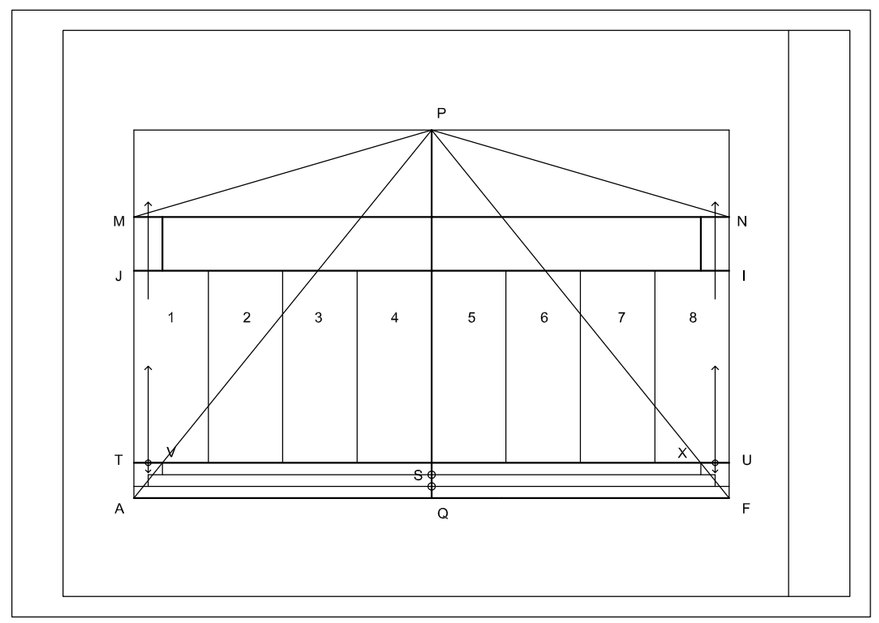


Divida TV no meio e XU no meio. Desça uma reta até o degrau intermediário e suba uma reta até o Frontão, onde deverá ser cortado.

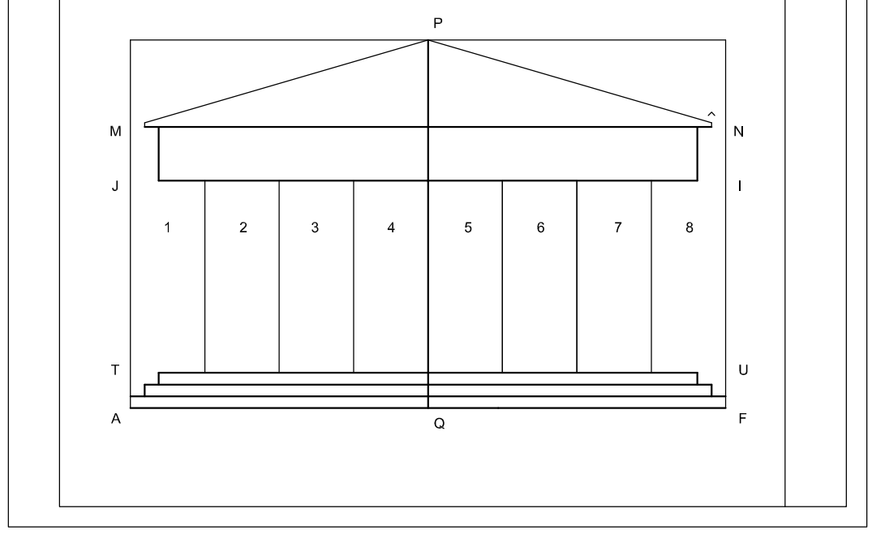


Para desenhar as colunas nos espaços 2, 3, 4, 5, 6 e 7, observe as proporções ao lado, entendendo que o espaço para a coluna tem a medida Z de largura.

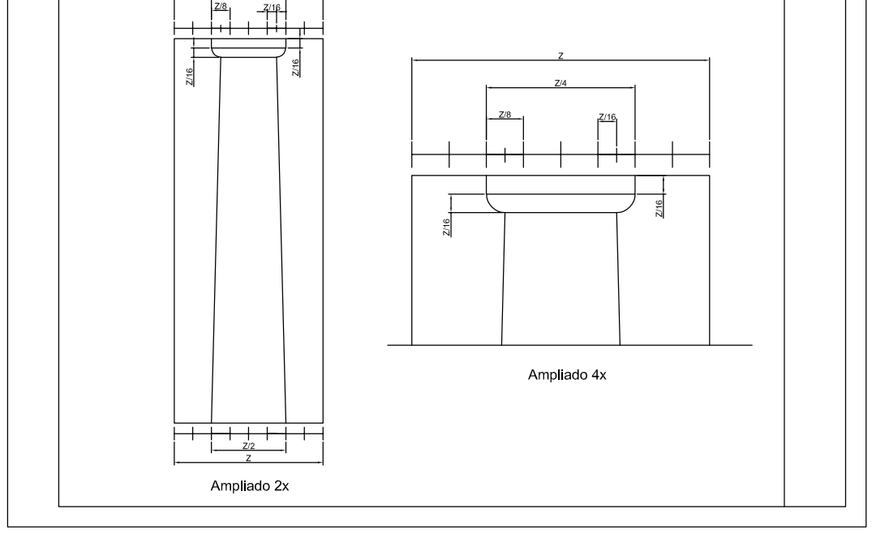


Entendendo que a medida de um espaço para a coluna mede Z, divida essa largura conforme do desenho. Desenhe o Capitel e a Coluna de acordo com a proporção apresentada.

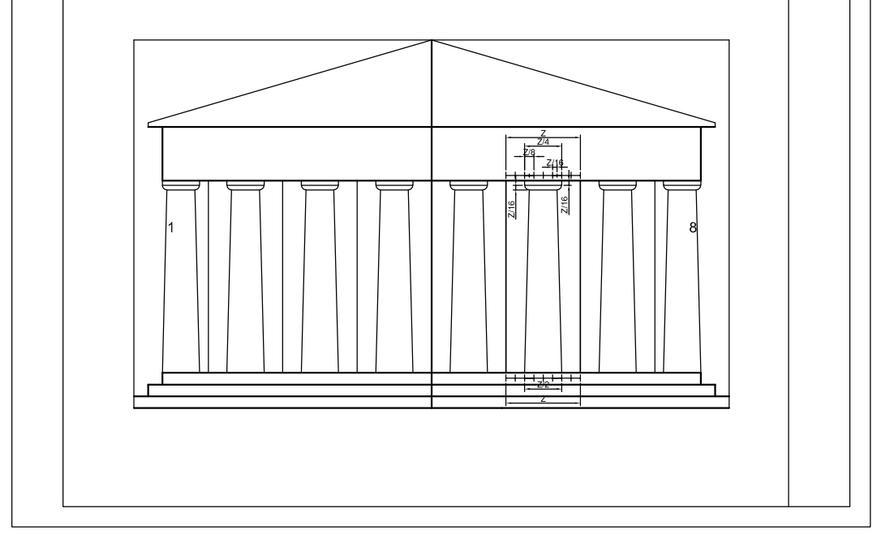


Para desenhar as colunas nos espaços 2, 3, 4, 5, 6 e 7, observe as proporções ao lado, entendendo que o espaço para a coluna tem a medida Z de largura. Para o desenho da coluna 1 e 8, observe que o tamanho da coluna é o mesmo, mas elas são deslocadas para o centro do templo no limite do entablamento.