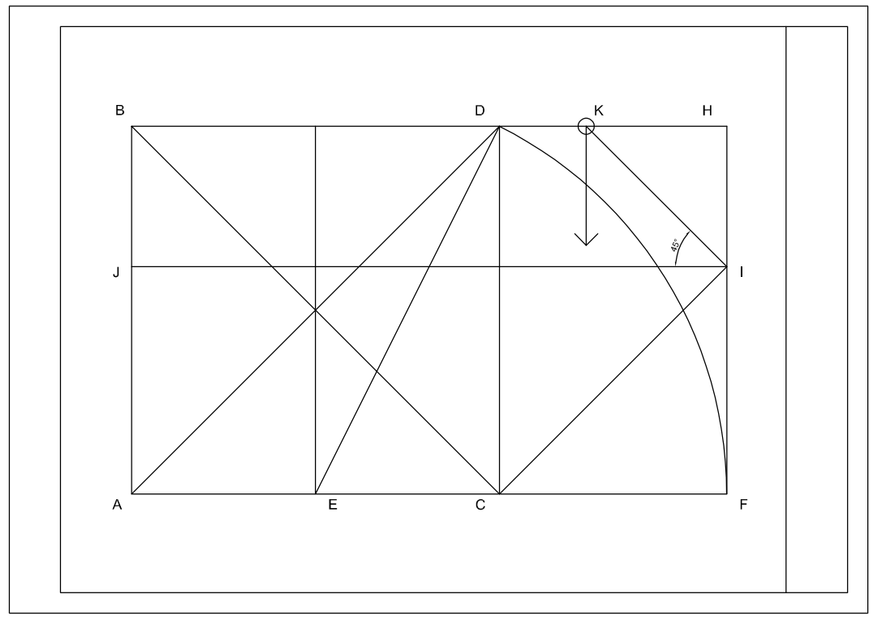

Assim que definir o ponto circulado, trace uma reta verical descendente até a reta abaixo.

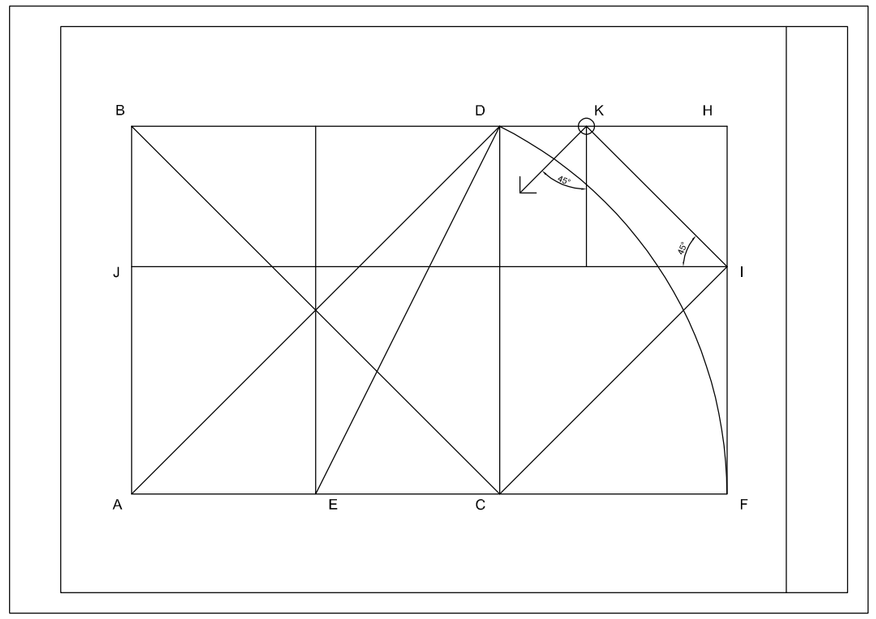

Novamente, a partir do ponto circulado K na figura, trace uma reta diagonal desendente a 45º até a próxima vertical.

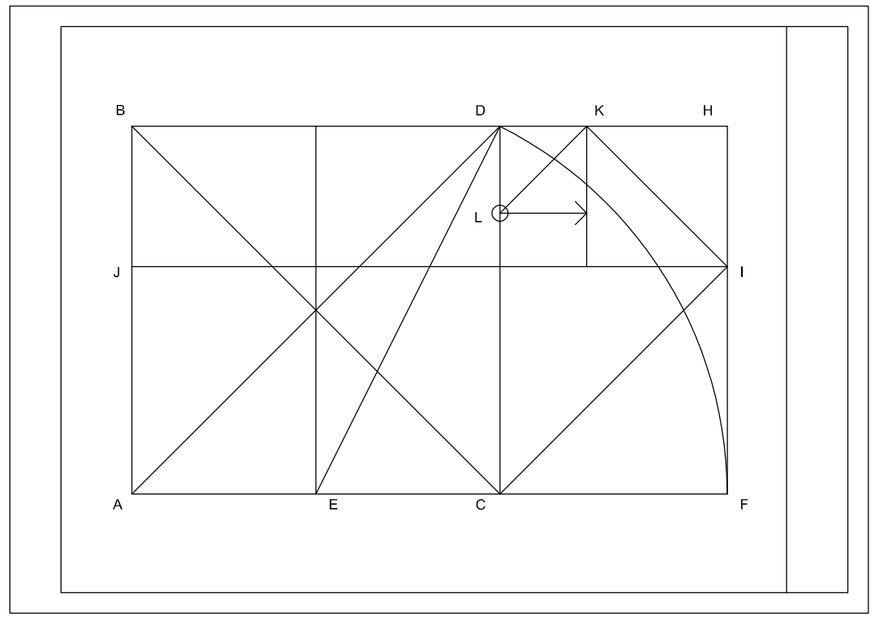

Assim que atingir o ponto circulado L, trace uma reta horizontal para a direita.

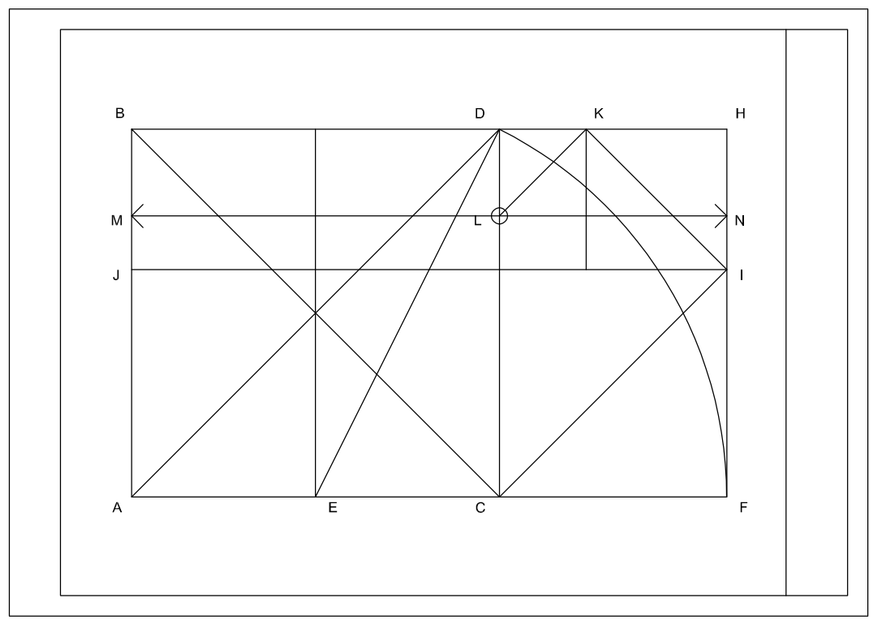

E também trace uma reta horizontal para esquerda, encontrando M e N.

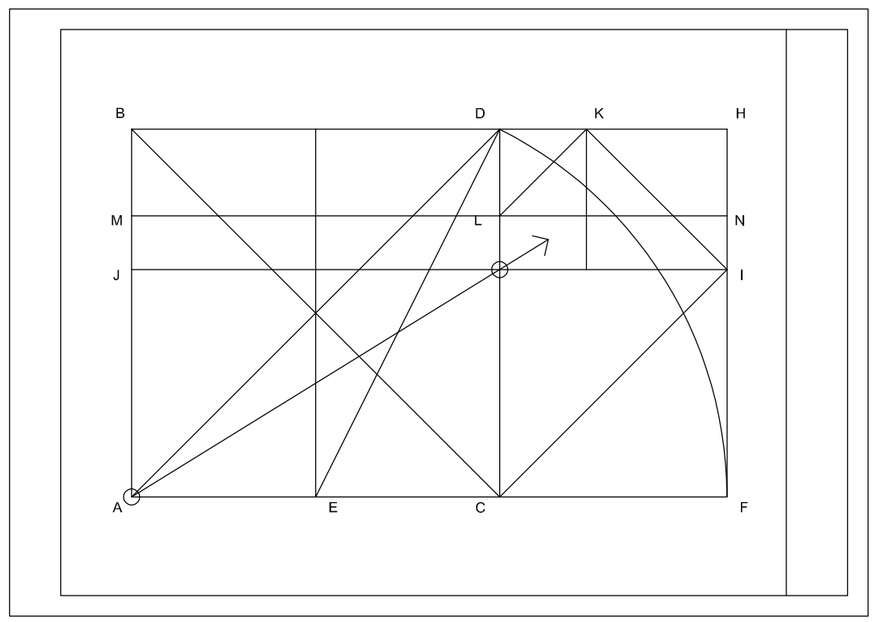

Trace uma diagonal, conforme a figura acima, no retângulo, de A até H.

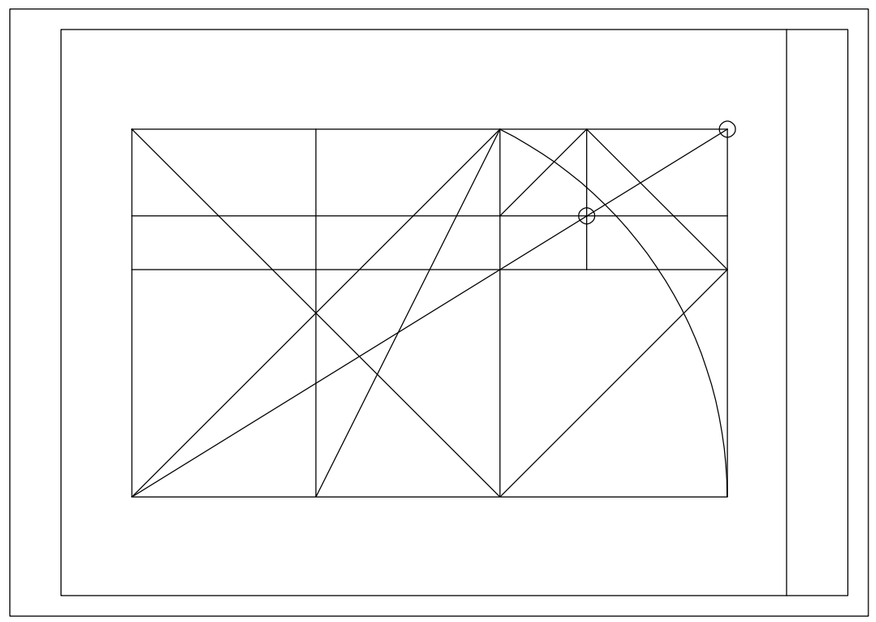

Se a diagonal passar pelos pontos circulados o seu desenho está perfeito. Se não, procure refazer com mais calma e mais cuidado. Verifique se o esquadro está bem apoiado na paralela e se a folha está bem fixa na mesa.

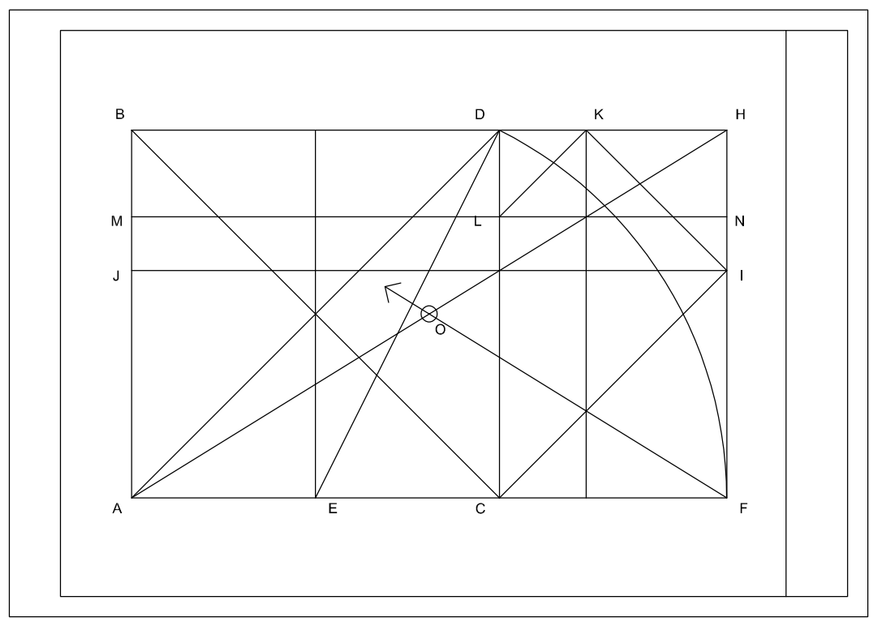

Trace uma diagonal de F a B, encontrando o meio do Retângulo Áureo O!

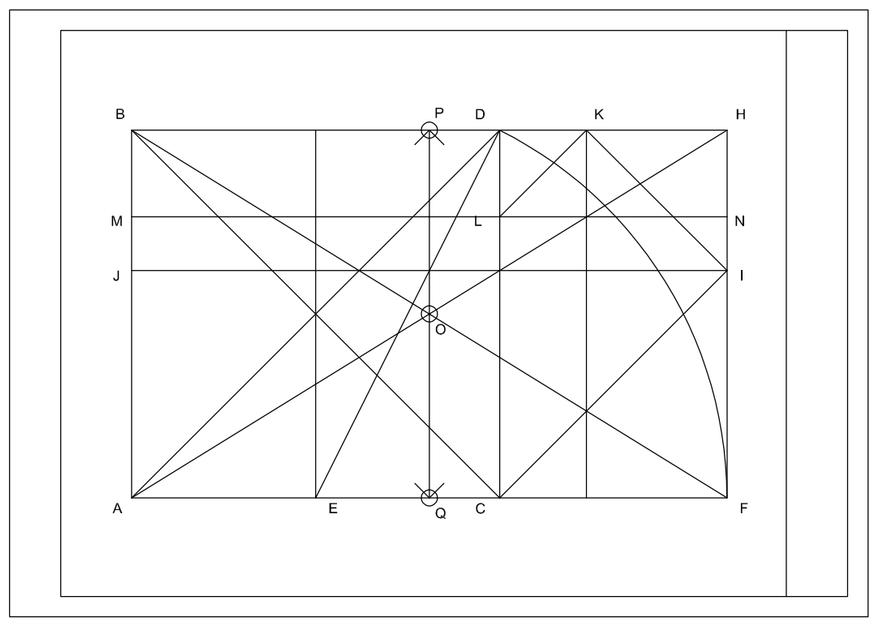

A partir do ponto O, trace uma reta vertical encontrando P e Q.

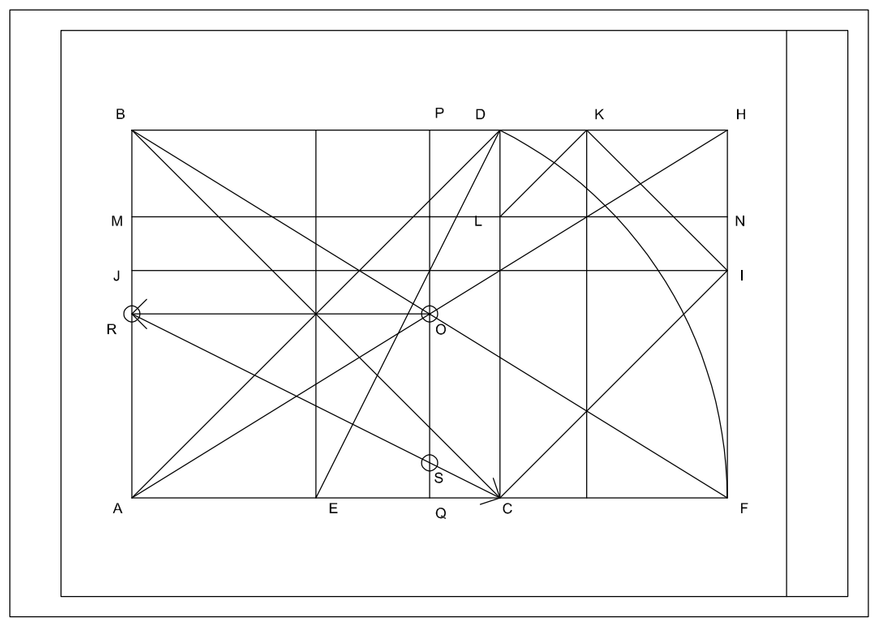

A partir do ponto O, novamente, trace uma reta horizontal até R. E depois, trace uma reta de R até C, encontrando o ponto S.