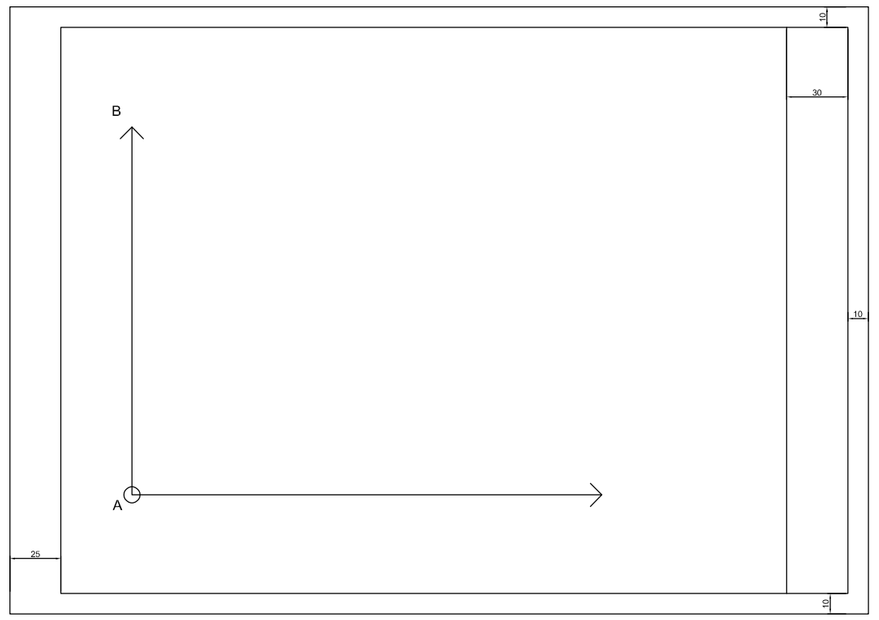

Em uma folha A3, após traçar o quadro que define as margens e a linha que define o espaço do selo (medidas no desenho), desenhar uma linha vertical de cerca de 18cm a partir de A até B, e uma horizontal na parte inferior (Traço leve).

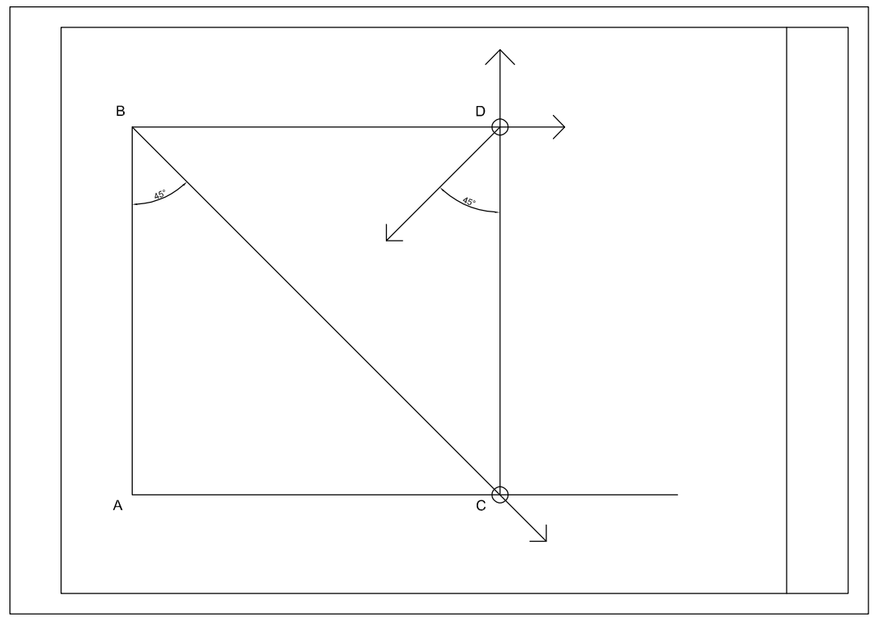

Traçar, com o auxílio do esquadro de 45°, uma reta diagonal que define um quadrado de A a C. Após traçar as duas outras arestas do quadrado encontrando D, traçar a segunda diagonal, de D a A.

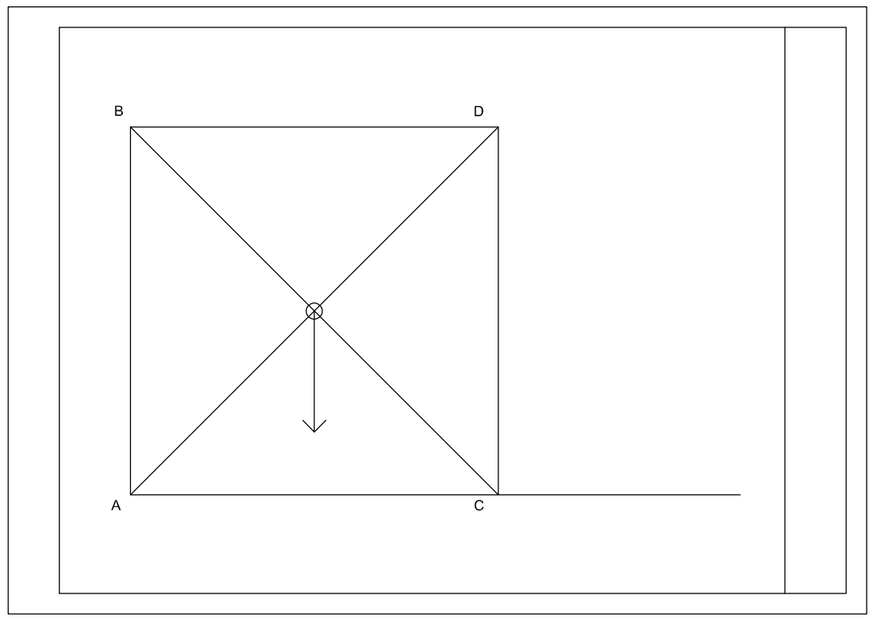

O encontro das duas diagonais determina o baricentro do quadrado. Se se traçar uma reta vertical a partir do encontro delas, pode-se definir o centro do lado do quadrado.

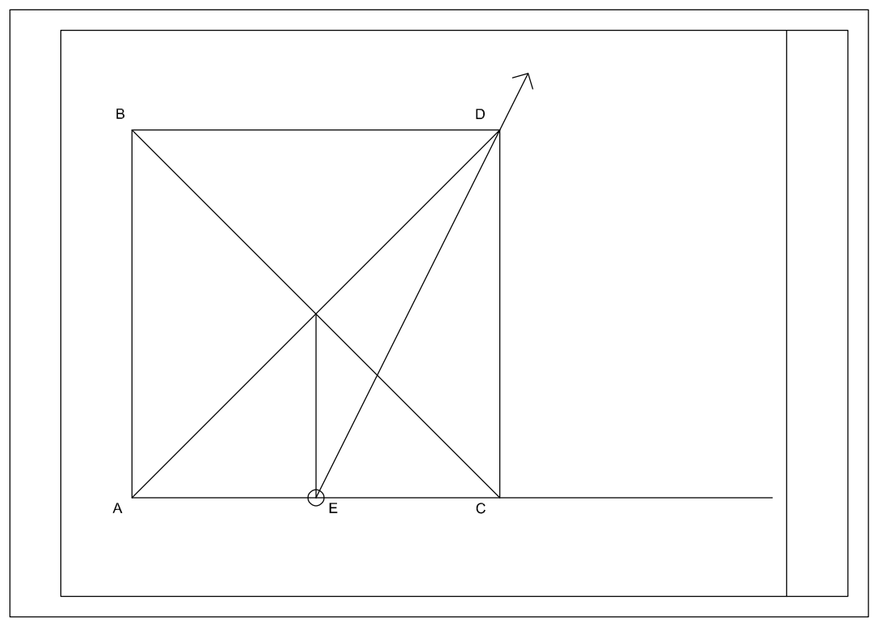

A partir do centro da base do quadrado (E), traçar uma reta até o vértice superior direto do quadrado, a fim de definir uma nova diagonal até D.

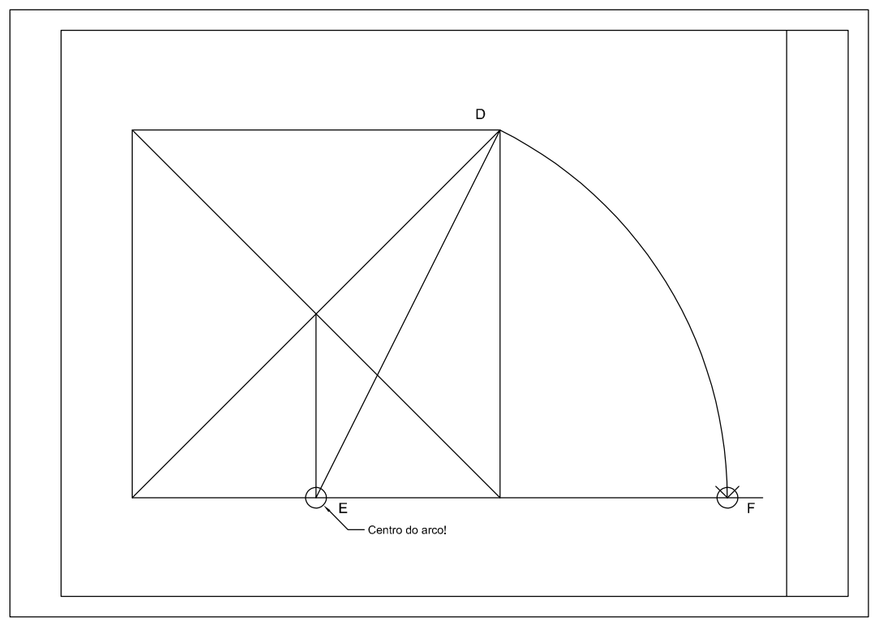

Essa diagonal será o raio para o arco que definirá o vértice do retângulo áureo. Com o compasso, trace um arco que vai de D a F, com o centro em E.

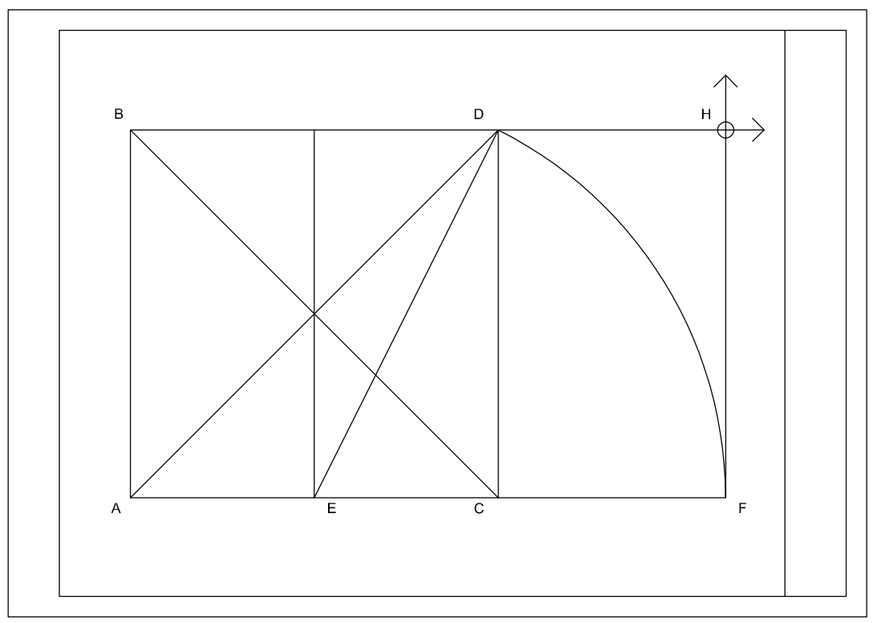

Termine de traçar o retângulo conforme a figura, encontrando o ponto H.

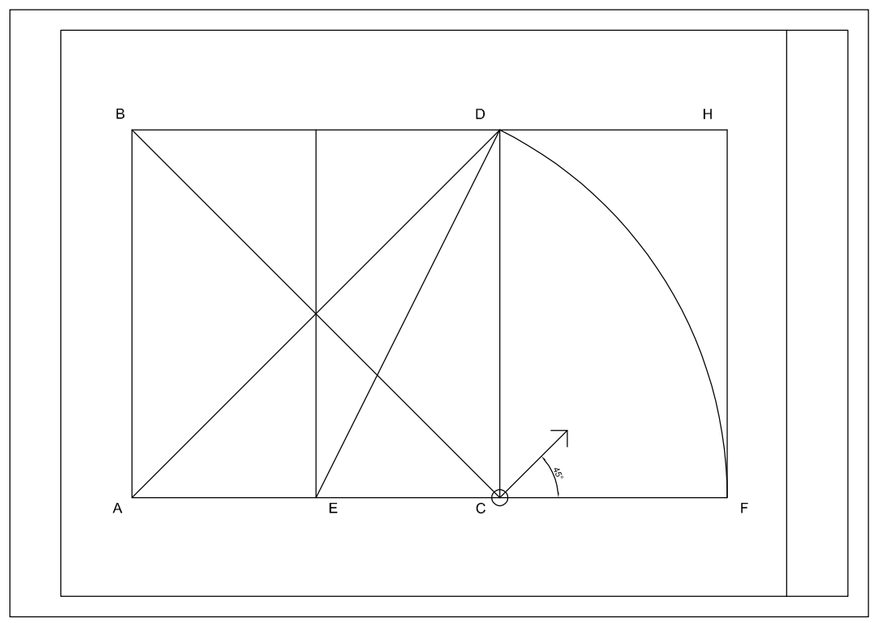

A partir do vértice circulado na figura acima (C), trace uma reta em 45º e cruze levemente a aresta oposta do retângulo (Use o esquadro de 45º).

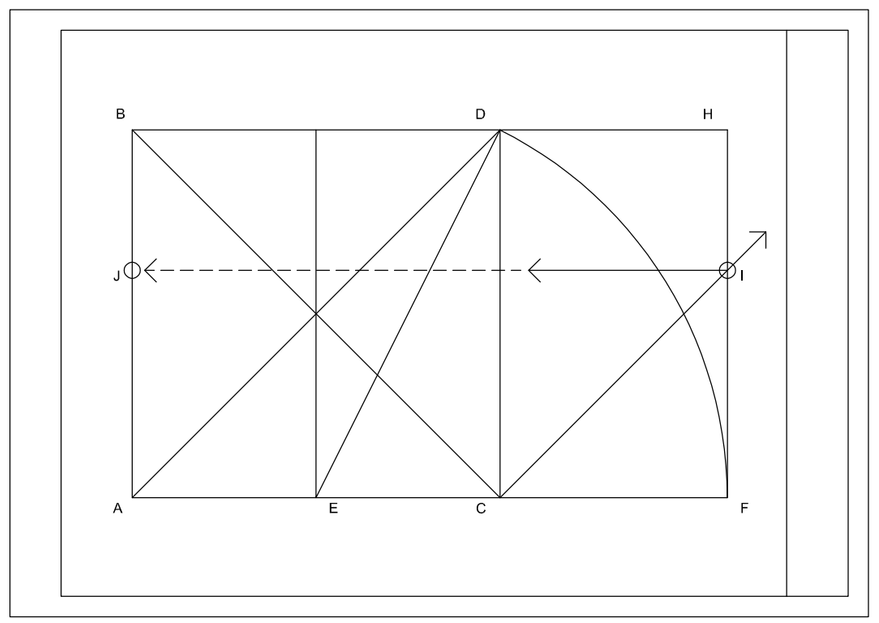

A partir do ponto encontrado (I), trace uma reta horizontal até a aresta oposta, encontrando J.

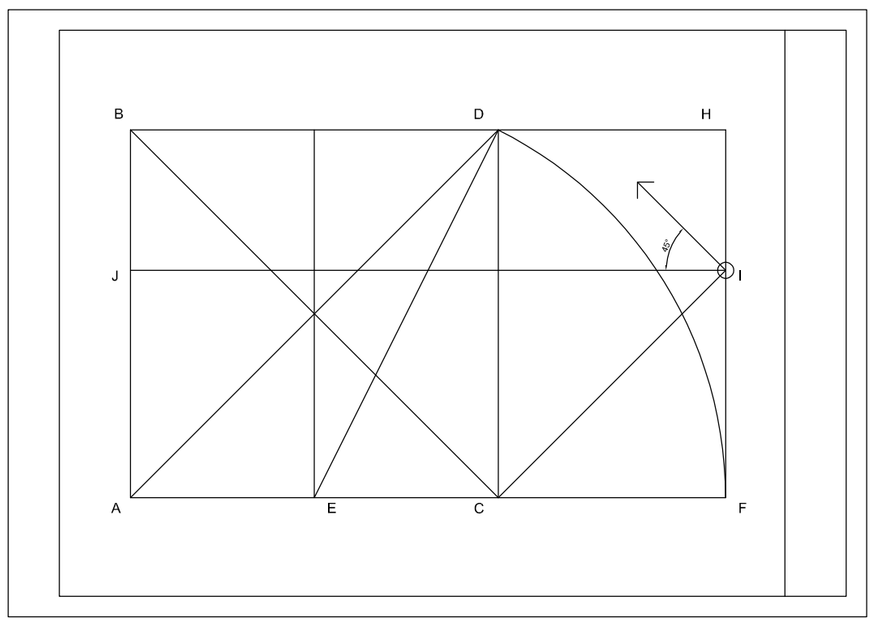

Trace também uma reta diagonal ascendente a 45º, a partir do ponto I, até a reta horizontal superior (Use o esquadro de 45º).